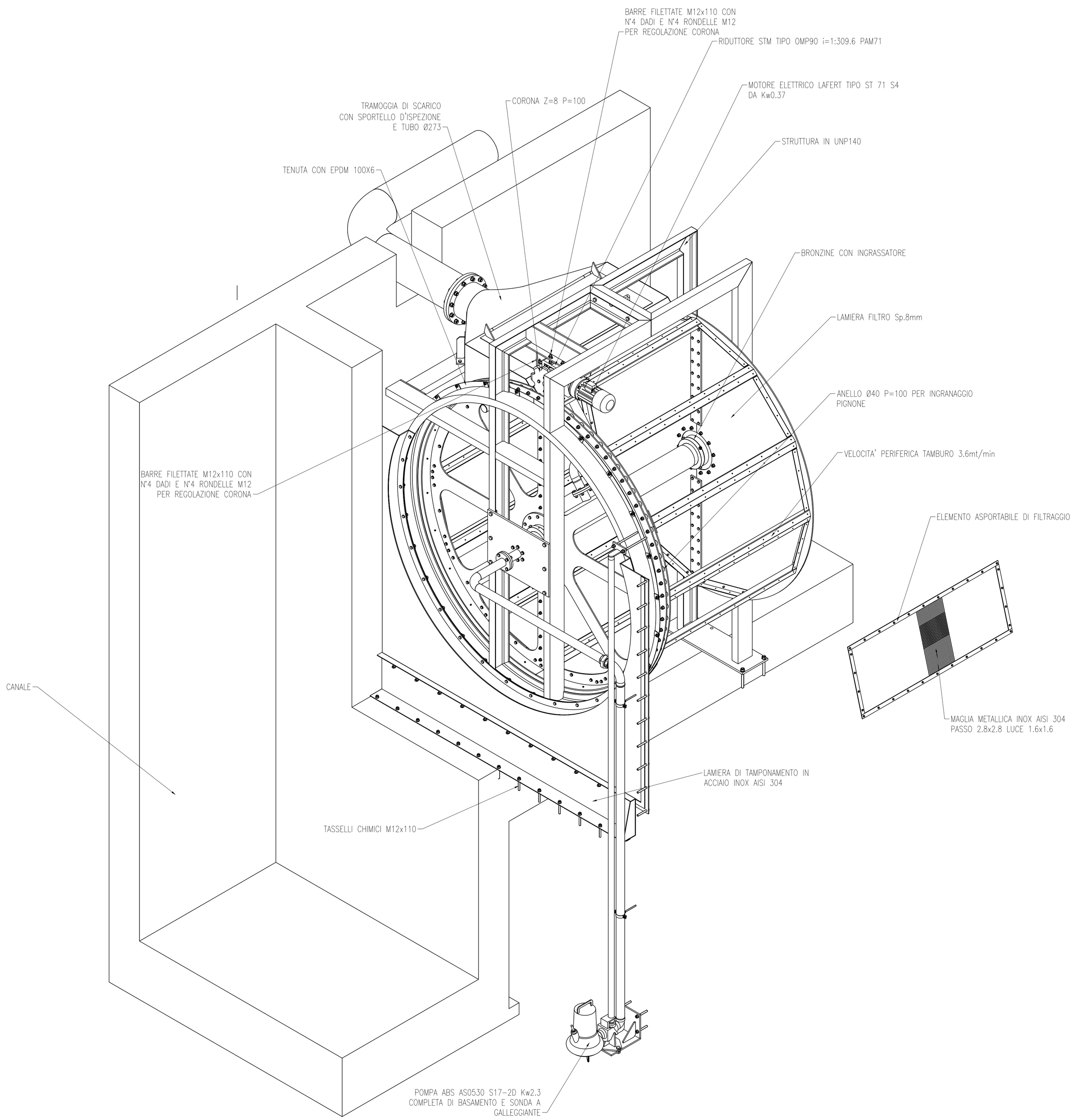
BARRE FILETTATE M12x110 CON
N°4 DADI E N°4 RONDELLE M12
PER REGOLAZIONE CORONA
RIDUTTORE STM TIPO OMP90 i=1:309.6 PAM71
MOTORE ELETTRICO LAFERT TIPO ST 71 S4
DA Kw0.37
CORONA Z=8 P=100
TRAMOGGIA DI SCARICO
CON SPORTELLO D'ISPEZIONE
E TUBO Ø273
STRUTTURA IN UNP140
TENUTA CON EPDM 100X6
BRONZINE CON INGRASSATORE
LAMIERA FILTRO Sp.8mm
ANELLO Ø40 P=100 PER INGRANAGGIO
PIGNONE
VELOCITA' PERIFERICA TAMBURO 3.6mt/min
BARRE FILETTATE M12x110 CON
N°4 DADI E N°4 RONDELLE M12
PER REGOLAZIONE CORONA
ELEMENTO ASPORTABILE DI FILTRAGGIO
CANALE
MAGLIA METALLICA INOX AISI 304
PASSO 2.8x2.8 LUCE 1.6x1.6
LAMIERA DI TAMPONAMENTO IN
ACCIAIO INOX AISI 304
TASSELLI CHIMICI M12x110
POMPA ABS AS0530 S17-2D Kw2.3
COMPLETA DI BASAMENTO E SONDA A
GALLEGGIANTE